ITEM#: PG1202SA

Generator
OPERATOR'S MANUAL



Warning: The Engine Exhaust from this product contains chemicals known to the State of California to cause cancer, birth defects or other reproductive harm.

STOP

DO NOT RETURN TO STORE!

HAVE QUESTIONS OR NEED SERVICE?

866-591-8921 | support@pulsar-products.com

PG1202SA MANUAL

Contents

INTRODUCTIONS 1
Product Specificans: 1
How to contact us: 1
SAFETY RULES 2
Safety Symbols 2
Safety Instructions 2
FEATURES 5
ASSEMBLY 6
Unpacking 6
Packing List 6
Installing the Handle 6
Grounding the Generator 7
How to Start Engine 7
OPERATION 9
How to Stop Engine 9
Receptacles and Extension Cords 9
Extension Cord Selection 10
Moving the Generator 10
Don't Overload Generator 11
Power Management 12
Cold Weather Operation 12
MAINTENANCE 13
Pre-Operation Steps 13
After Each Use 13
Maintenance Schedule 13
Air Filter 14
Checking Spark Plug 14
Draining Fuel Tank and Carburetor 14
Draining the fuel tank 14
Draining the carburetor 15
Storage and Transportation of the Generator: 15
Engine Long Term Storage: 15
DIAGRAMS 16
TROUBLESHOOTING 17
SPECIFICATIONS 18
Dimensions 18
EXPLODED VIEW 19
PARTS LIST 20

PG1202SA MANUAL

INTRODUCTIONS

Thank you for purchasing this superior quality portable generator from Pulsar Products Inc. When operating and maintaining this product as instructed in this manual, your generator will give you many years of reliable service.

Product Specifications:

This generator is an engine-driven, revolving field, alternating current (AC) portable generator. It is designed to supply electrical power to operate tools, appliances, camping equipment, lighting, or serve as a back up power source during power outages.

AC Output	Rated Wattage	900W
	Rated Voltage	120V
	Rated Frequency	60Hz
	Rated Amps	7A
	Peak Wattage	1200W

The emissions control system for this generator is compliant with all standards set by the U.S. Agency.

How to contact us:

To order parts, receive warranty assistance, or other services inquiries, you can contact us by Internet at www.pulsar-products.com

Pulsar Products Inc.
1901 Little York Road, Houston,
Texas, TX77093

Record the following information bellow for service or warranty assistance.

Date of Purchase:	
Model Number:	
Item Number:	
Serial Number:	

SAVE THIS MANUAL FOR FUTURE REFERENCE

This manual contains important information regarding safety, operation, and maintenance.

SAFETY RULES

Safety Symbols

WARNING! Indicates a potentially hazardous situation which could result in serious injury or death if not avoided.

CAUTION! Indicates a potentially hazardous situation which could result in damage to equipment or property.


Toxic Fumes


Risk of fire


Risk of explosion


Risk of electric shock


Hot surface


Lifting hazard

Safety Instructions

The manufacturer cannot anticipate every possible hazardous circumstance that the user may encounter. Therefore, the warnings in this manual, on tags, and on affixed decals are not all-inclusive. To avoid accidents, the user must understand and follow all manual instructions and use common sense.

WARNING! **Read and understand this manual in its entirety before operating this generator. Improper use of this generator could result in serious injury or death.**

WARNING!  **Do not operate indoors or in a confined space preventing dangerous carbon monoxide gas from dissipating.**

- Using a generator indoors **WILL KILL YOU IN MINUTES!**
- Carbon monoxide gas is a poisonous, odorless gas that can cause headache, confusion, fatigue, nausea, fainting, sickness, seizures, or death. If you start to experience any of these symptoms, **IMMEDIATELY** get fresh air and seek medical attention.
- Never use indoors, in a covered area, or in a confined space, even if doors and windows are open.
- Install a battery operated carbon monoxide alarm near bedrooms.
- Keep exhaust from this unit from entering a confined area through windows, doors, vents, or other openings.
- When working in areas where vapors could be inhaled, use a respirator mask according to all of its instructions.

WARNING! **Engine ehaust contains chemicals that lead to cause cancer and birth defects.**

- Always wash hands after handling generator.

WARNING!  **To reduce the risk of serious injury, avoid attempting to lift the generator alone.**

PG1202SA MANUAL

WARNING! **Never exceed generator's wattage / amperage capacity. This could damage the generator and / or connected electrical devices.**

- Check operating voltage and frequency requirements of all electrical devices prior to plugging them into the generator.

WARNING! **Never start or stop engine with electrical devices plugged in to the receptacles. Failure to dosocould damage the generator and / or connected electrical devices.**

☒ Always start the engine and let it stabilize before connecting any electronic devices.
☒ Disconnect all electronic devices before stopping the engine.

WARNING! **Starter and other moving parts can catch on clothing, jewelry, and hair.**

- Do not wear loose clothing or gloves.
- Remove jewelry or anything else that could be caught in moving parts.
- Tie back or wear protective head covering to contain long hair.

WARNING!   **Keep engine away from flammable objects and other hazardous materials.**

- The fuel and its vapors used to power this unit are highly flammable and could explode resulting in serious injury or death.
- Never fill or drain fuel tank indoors.
- Never overfill fuel tank. If fuel spills, move the unit at least 30 feet away from the spill and wipe up any remaining fuel on the unit before starting the engine.
- Never smoke while operating or fueling this unit.
- Never operate or store this unit near an open flame, heat, or any other ignition source.
- Generator should have at least 5 feet of clearance from buildings or other equipment during operation.
- Keep engine free of grass, leaves, or grease which are flammable.
- When adding or draining fuel, unit should be turned off for at least 2 minutes to cool before removing fuel cap. If unit has been running then the fuel cap is under pressure, remove slowly.
- To keep fuel from spilling, secure unit so it cannot tip while operating or transporting.
- When transporting unit, disconnect the spark plug wire and make sure the fuel tank is empty with the fuel shutoff valve turned to the off position.

WARNING! **Pull cord recoils rapidly and pulls arm towards engine faster than you can let go which could result in injury.**

- To avoid recoil, pull starter cord slowly until resistance is felt, then pull rapidly.

WARNING!  **Avoid contacting hot areas of this unit.**

- Use caution around the muffler, cylinder, and other engine parts as they can be extremely hot.
- Allow hot components to cool before touching.

PG1202SA MANUAL

WARNING!  **This generator produces a very high voltage which could result in burns or electrocution causing serious injury or death.**

- Never handle the generator, electronic devices, or any cord while standing in water, while barefoot, or when hands or feet are wet.
- Always keep the generator dry. Never operate generator in rain or under wet conditions.
- Use a ground fault circuit interrupter (GFCI) in a damp or highly conductive area, such as metal decking or steel work.
- Never plug electronic devices into generator having frayed, worn, or bare wires. Never touch bare wires or make contact with receptacles.
- Never permit a child or unqualified person to operate generator. Keep children a minimum of 10 feet away from the generator at all times.
- If using the generator for back up power, notify the utility company.
- If connecting generator to a building's electrical system for standby power, you must use a qualified electrician to install a transfer switch. Failure to isolate the generator from the power utility could result in serious injury or death to electric utility workers.

WARNING!  **Generator must be properly grounded to prevent electrocution.**

- Only operate generator on a level surface.
- Always connect the nut and ground terminal on the frame to an appropriate ground source.

WARNING! **Never modify this unit in any way or modify governed speed.**

- Increasing governing speed is dangerous which can result in personal injury and / or damaged equipment.
- Decreasing governing speed adds an excessive load and can damage equipment.
  Only when operating at the preset governing speed will this generator will supply the correct rated frequency and voltage.

WARNING! **Only use this unit as intended or serious injury or death could result.**

- Do not bypass any safety device. Moving parts are covered with guards. Make sure all protective covers are in place.
- Never transport or make adjustments to this unit while it is running.
- Never insert objects through cooling slots.

WARNING! **Never operate this unit if there are any broken or missing parts and only use Pulsar Products Inc replacement parts specifically designed for this unit.**

- Improper treatment of generator can damage the unit and shorten it's life.
- Always repair this unit as specified in this manual. If you have any questions contact your dealer or consult a qualified service center.
- Shut generator off if electrical output is missing, unit vibrates excessively or begins to smoke, spark or emit flames.

PROP 65 WARNING: This product contains chemicals known to the state of California to cause cancer and birth defects or other reproductive harm.

FEATURES

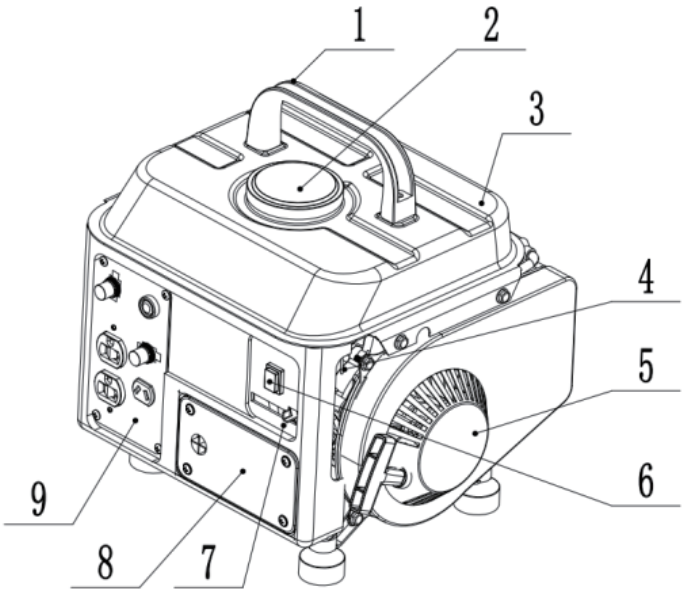

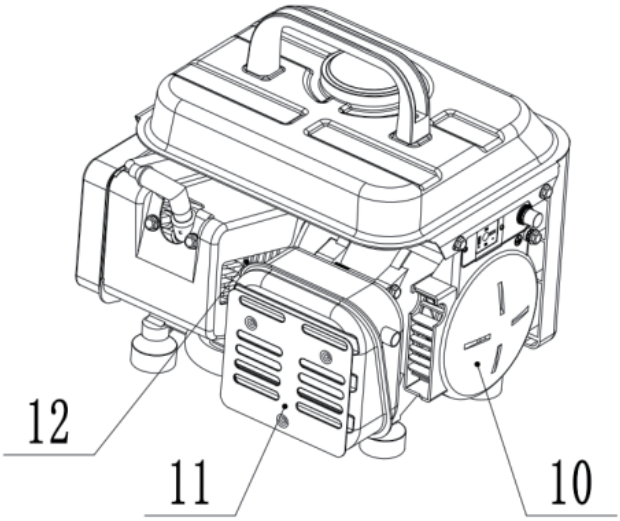

1. Handle
2. Fuel Cap
3. Fuel Tank
4. Fuel Shut Off
5. Recoil Starter
6. Engine On-Off Switch
7. Throttle Lever
8. Air Cleaner
9. Control Panel
10. Generator
11. Muffler
12. Cylinder

ASSEMBLY

Unpacking

1. Place box on a level surface.
2. Remove all items from the box. Make sure all items listed on the packing list are included and not damaged.

Packing List

Check all loose parts to the following list. Contact your service center (866-591-8921) if any loose parts are not included.

Description	Qty
Generator	1
Quick Start Guide	1
Spark Plug Wrench	1
Handle	1
Bolts Screws	2

Installing the Handle

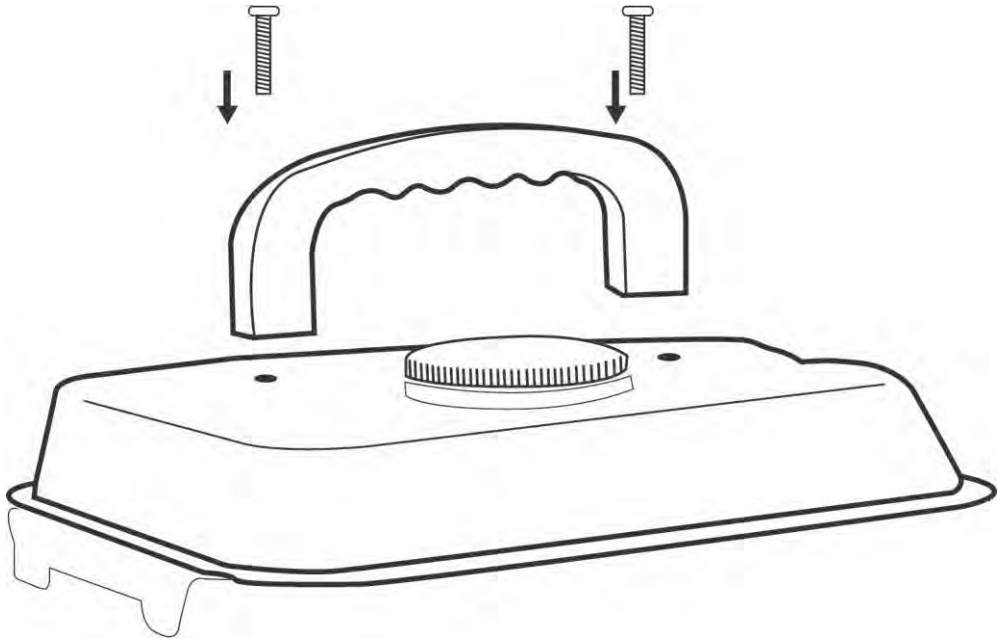

PG1202SA MANUAL

Grounding the Generator

The ground terminal located on the side of the generator frame must always be used to connect generator to a driven ground rod. Connect the ground terminal to the driven ground rod with a No12 AWG (American Wire Gauge) copper wire. The wire connects to the terminal between the lock washer and nut. Tighten the nut securely to ensure proper connection. Grounding the generator protects you from electric shock that results from a build up of static electricity or undetected ground faults.

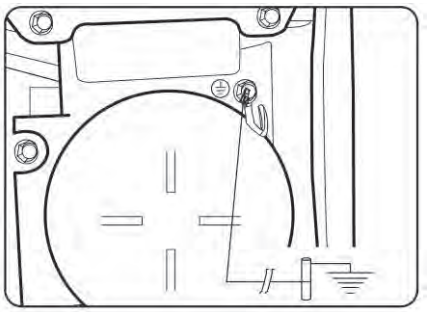

WARNING! **Generator must be properly grounded to prevent electrocution.**

- Only operate generator on a level surface.
- Always connect the nut and ground terminal on the frame to an appropriate ground source.

CAUTION! **Before starting please make sure you have the correct gasoline and oil mixture in 40:1.**

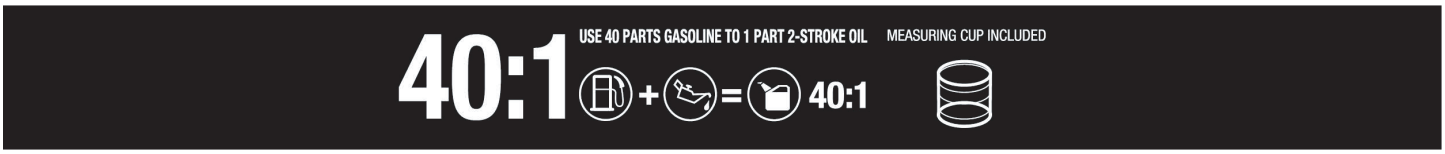

How to Start Engine

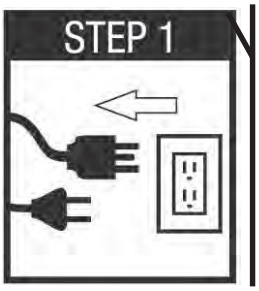

All electrical loads MUST be disconnected from generator.

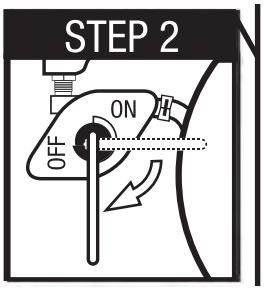

Turn fuel valve to the “ON” position.

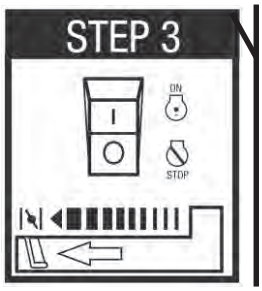

Move the Choke lever to the “CLOSED” position.



Turn the engine ON/OFF switch to the “ON” position.



Pull the starter grip lightly until you feel resistance, then pull briskly to start the engine.



Move the choke lever to the "OPEN" position.

OPERATION

WARNING! **Never start or stop engine with electrical devices plugged in to the receptacles. Failure to do so could damage the generator and / or connected electrical devices.**

- Always start the engine and let it stabilize before connecting any electronic devices.
- Disconnect all electronic devices before stopping the engine.

WARNING! **Pull cord recoils rapidly and pulls arm towards engine faster than you can let go which could result in injury.**

- To avoid recoil, pull starter cord slowly until resistance is felt, then pull rapidly.

How to Stop Engine

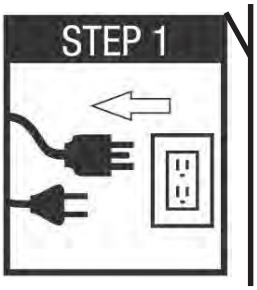

All loads **MUST** be disconnected from the generator. Never start or stop the engine with electrical devices plugged in to the receptacles

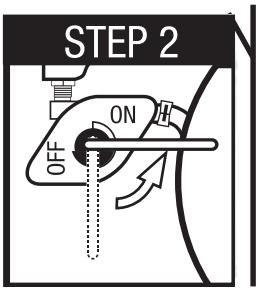

Turn the fuel valve to the "OFF" position.

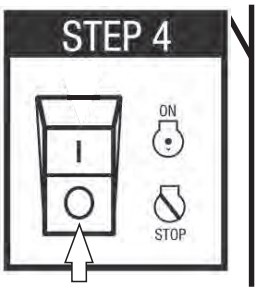

Turn the engine ON/OFF switch to the "OFF" position.

Receptacles and Extension Cords

Only use high quality, well-insulated, grounded extension cords in good condition with generator receptacles. Follow each load manufacturer's power rating recommendation when selecting receptacle and extension cord.

CAUTION! The receptacles are not protected by a GFCI. Use a GFCI protected spider box or GFCI adapter to connect load to the receptacle.

This generator is equipped with the following receptacles:

- Two 120 Volt AC Receptacles.

If reset trips, disconnect all external electrical appliances before pushing the reset button. After reconnecting the external electrical appliance, if reset continues to trip that indicates that the electrical lead connected to the generator from one or more of the appliances may have a short circuit. In that event, discontinue use of that item until it has been checked and/or repaired by a qualified technician.

CAUTION! **Do not connect 3-phase loads to generator.**

Extension Cord Selection

Refer to the below table to ensure the extension cord used has the capacity to carry the required load. If the size of the cable is inadequate it can cause a voltage drop, which can damage the electrical device and cord.

Current (Amps)	Load (Watts)	Maximum Cord Length				
	230V	#8 Wire	#10 Wire	#12 Wire	#14 Wire	#16 Wire
2.5	600	X	1000 ft.	600 ft.	375 ft.	250 ft.
5	1200	X	500 ft.	300 ft.	200 ft.	125 ft.
7.5	1800	X	350 ft.	200 ft.	125 ft.	100 ft.
10	2400	X	250 ft.	150 ft.	100 ft.	50 ft.
15	3800	X	150 ft.	100 ft.	65 ft.	X
20	4800	175 ft.	125 ft.	75 ft.	X	X
25	6000	150 ft.	100 ft.	X	X	X
30	7200	125 ft.	65 ft.	X	X	X

Moving the Generator

- Disconnect any electronic devices from generator then turn generator off.
- Turn fuel valve to the “OFF” position.

Don't Overload Generator

Make sure you can supply enough rated watts and surge watts for all electronic devices connected to the generator. Rated watts refer to the power a generator must supply to keep a device running. Surge watts refer to the power a generator must supply to start an electronic device. This power surge for starting a device usually lasts between 2-3 seconds but this additional output must be taken into account when selecting the electronic devices you plan to attach to the generator. To prevent overloading the generator take the following steps:

1. Add up the total rated wattage of all electronic devices that will be connected to the generator simultaneously.
2. Estimate surge watts by adding the item(s) with the highest output (it is unnecessary to calculate the surge output for all devices as they should be connected one at a time).
3. Add the Surge Watts to the total Rated Watts in step 1. Keep total load within generator's power capacity.

Operating voltage and frequency requirement of all electronic equipment should be checked prior to plugging them into this generator. Damage may result if the equipment is not designed to operate within a +/- 10% voltage variation, and +/- 3 Hz frequency variation from the generator name plate ratings. To reduce the risk of damage, always have an additional load plugged into the generator if solid state equipment (such as television set) is used. A power line conditioner is recommended for some solid state applications.

Wattage Reference Guide

(Wattages listed are just approximations. Check electronic device for actual wattage)

Essentials	Rated Watts	Peak Watts
75W Light Bulbs	75 each	75 each
18 CU Ft Refrigerator / Freezer	800	2200
Furnace Fan (⅓ HP)	800	2350
Sump Pump (⅓ HP)	1000	2000
Water Pump (⅓ HP)	1000	3000
Heating/Cooling		
Dehumidifier	650	800
Table Fan	800	2000
Window AC (10k BTU)	1200	3600
Central Air (10k BTU)	1500	6000
Electric Blanket	400	400
Space Heater	1800	1800
Kitchen		
Blender	300	900
Toaster (2 slice)	1000	1600
Coffee Maker	1500	1500
Electric Range (1 element)	1500	1500
Dishwasher	1500	3000
Electric Oven	3410	3410
Electric Water Heater	4000	4000
Laundry Room		
Iron	1200	1200
Washing Machine	1150	3400
Gas Clothes Dryer	700	2500
Electric Clothes Dryer	5400	6750

Bathroom	Rated Watts	Peak Watts
Hair Dryer	1250	0
Curling Iron	1500	0
Family Room		
X-Box or Play Station	40	0
AM/FM Radio	100	100
VCR	100	100
Color TV (27")	500	500
Home Office		
Fax Machine	65	0
Personal Computer (17" Monitor)	800	0
Laser Printer	950	0
Copy Machine	1600	0
Power Tools		
1000W Quartz Halogen Work Light	1000	0
Airless Sprayer (☒ HP)	600	1200
Reciprocating Saw	960	0
Circular Saw (7 ¼")	1400	2300
Miter Saw (10")	1800	1800
Table/Radial Arm Saw	2000	2000
Electric Drill (½ HP, 5.4 Amps)	600	900
Hammer Drill	1000	3000
Air Compressor	1600	4500
Other		
Home Security System	500	500
Garage Door Opener (⅓ HP)	750	750

WARNING! **Never exceed generator's wattage / amperage capacity. This could damage the generator and / or connected electrical devices.**

- Check operating voltage and frequency requirements of all electrical devices prior to plugging them into the generator.

Power Management

- Start engine without anything connected to generator.
- When engine has stabilized, plug in and turn on first load. It is strongly recommended to plug in devices with the largest output first and the smallest output last to help prevent overloading the generator.
- Allow generator output to stabilize (engine and attached devices run evenly) before plugging in the next load.

Cold Weather Operation

Under humid conditions where temperatures drop to 40ºF (4ºC) the carburetor and/or crankcase breather systemmay begin to freeze. To prevent icing take the following steps:

1. Replace any old fuel with clean, fresh fuel.
2. Turn fuel valve to the open position.
3. Ensure generator is serviced according to the maintenance schedule under "Maintenance" section of manual.
4. Shelter unit from elements.

MAINTENANCE

Regular maintenance will extend the life of this generator and improve its performance. The warranty does not cover items that result from operator negligence, misuse, or abuse. To receive full value from the warranty, operator must maintain the generator as instructed in this manual, including proper storage.

WARNING! **Before inspecting or servicing this machine, make sure the engine is off and no parts are moving. Disconnect the spark plug wire and move it away from the spark plug.**

Pre-Operation Steps

Before starting the engine, perform the following pre-operation steps:

- Check the level of fuel.
- Make sure the air filter is clean.
- Remove any debris that has collected on the generator and around the muffler and controls. Use a vacuum cleaner to pick up loose debris. If dirt is caked on, use a soft bristle brush.
- Inspect the work area for hazards.

After Each Use

Follow the following procedure after each use:

- Shut off engine.
- Store unit in a clean and dry area.

Maintenance Schedule

After 8 Hours or Daily	Clean Debris
Annually (25 hr Use)	Check and Clean Air Cleaner
	Check Muffler
Annually (100 hr Use)	Service Spark Plug (Replace with NGK BP61S, Champion N11YC or equivalent)
	Check & Clean Fuel Filter
	Inspect Muffler
	Check and Clean Air Cleaner, Replace Air Filter

Air Filter

A dirty air filter will reduce the life span of the engine, make it difficult to start the engine, and reduce the unit's performance.

- To clean, remove the air filter cover.
- Carefully pull the air filter out by lifting up along the edges.
- Remove dirt from filter by tapping on it or having it blown out. Replace with new filter annually.
- Reinstall air filter so that it seals and replace air filter cover.

Checking Spark Plug

- Disconnect the spark plug wire from the spark plug.
- Before removing the spark plug, clean the area around its base to prevent debris from entering the engine.
- Clean carbon deposits off the electrode with a wire brush.
- Check the electrode gap and slowly adjust to .700 mm - .80 mm (.028 - .031") if necessary.
- Reinstall spark plug and tighten to Torque 22.0 – 26.9 Nm (16-20 ft-lb).
- Reconnect spark plug wire.
- If spark plug is worn replace only with an equivalent replacement part. Spark plug should be replaced annually. (F6TC, BOSCH W6DC, NGK BP61S, CHAMPION N11YC or Equivalent)

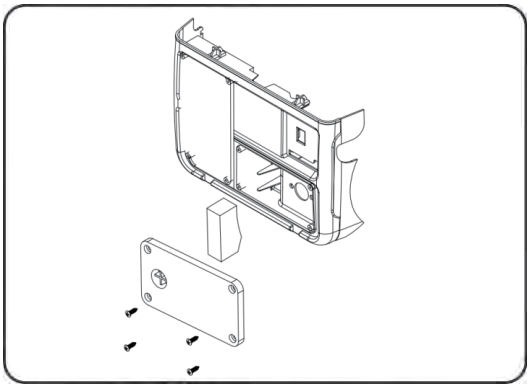

Fig 11

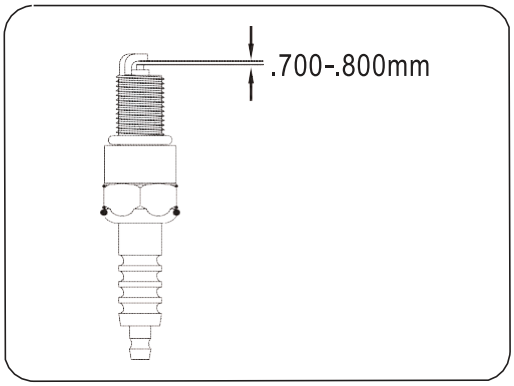

Fig 12

Draining Fuel Tank and Carburetor

To help prevent gum deposits in the fuel system, drain the fuel from the tank and carburetor before storing the unit for long periods of time. This will help prevent starting problems in the future. If the unit is stored with fuel and the fuel becomes stale or turns gummy or to varnish the warranty does not cover this repair or service.

Draining the fuel tank

- Turn the engine OFF.
- Turn the fuel valve to the OFF position.
- Remove the fuel line that leads to the carburetor from the petcock by squeezing the ends of the hose clamps and sliding the fuel line off.
- If needed, install a fuel hose that will extend to a suitable fuel container large enough to catch the fuel being drained from the tank.
- Turn the fuel valve to the ON position.
- When the fuel has drained from the tank, close the fuel valve and reinstall fuel line securely on petcock.

Draining the carburetor

- Turn the engine OFF.
- Turn the fuel valve to the OFF position.
- Position a suitable container under the carburetor drain screw to catch fuel; loosen the screw.
- Allow fuel to drain completely into container.
- Retighten drain screw.

CAUTION!	**Consult your local hazardous waste management in your area for the proper way to dispose of used fuel.**

Storage and Transportation of the Generator:

- Remove any debris that has collected on the generator and around the muffler and control panel. Use a brush or vacuum to remove loose dirt.
- Inspect air cooling slots. Remove any debris if obstructed.
- For short-term storage, start generator once every 7 days.
- For semi-long term storage, add fuel stabilizer to prevent stale fuel from causing acid and gum deposits in the fuel system and carburetor.
- For long-term storage, drain the fuel.
- Store the generator indoors to prevent freezing.
- The generator must be Shipped, Run and Stored in the upright position as seen in this image.

Engine Long Term Storage:

- Remove the spark plug and pour about 1 teaspoon of 10W30 Engine oil into the spark plug hole. Reinstall the spark plug. With the ON/OFF switch in the OFF position pull the recoil starter cord several time to coat the cylinder walls with oil.
- Slowly pull the recoil Starter until you feel the engine build compression (When you feel resistance). Leave the Engine in this state as this will prevent any corrosion on the cylinder walls if stored for a long period of time.

DIAGRAMS

Rotor **Stator**

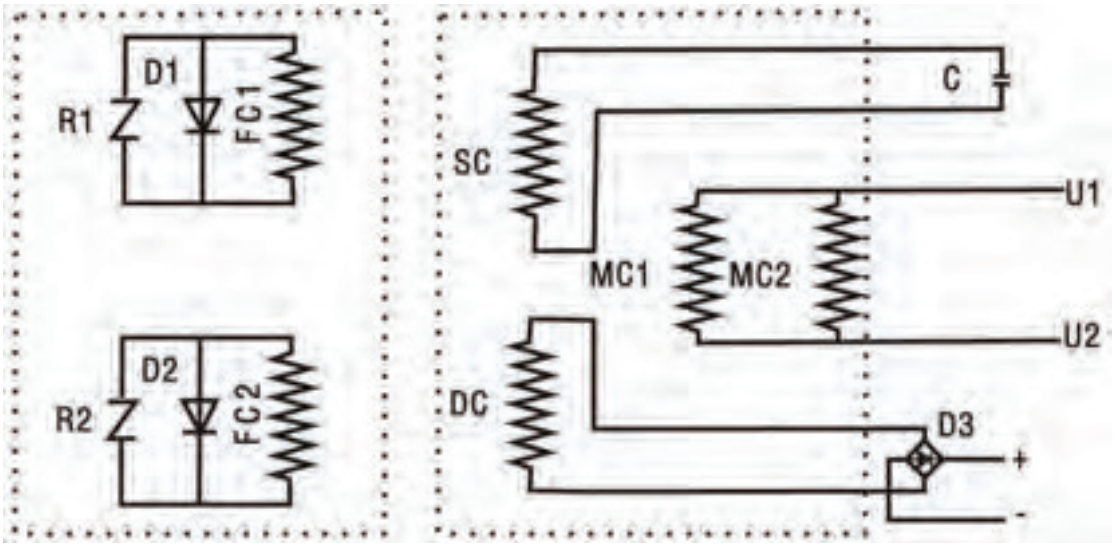

R1, R2 — Over Volt Protective Resistance

D1, D2 — Spin Rectifier

FC1, FC2 — Rotor Pole Winding

SC — Stator Auxiliary Winding

DC — Stator DC Winding

MC1, MC2 — Stator Main Winding

C — Capacitor

D3 — Single-phase Rectifier

TROUBLESHOOTING

Problem	Cause	Solution
Engine is running, but AC output is not available	1. Open circuit breaker 2. Poor connection 3. Defective cord set 4. Connected device is faulty 5. Fault in generator	1. Reset circuit breaker 2. Check and repair 3. Check and repair 4. Connect a device that is working properly 5. Contact service department
Engine runs well without load but bogs down when loads are connected	1. Short circuit in connected device 2. Generator is overloaded 3. Clogged fuel filter 4. Engine speed is too slow 5. Short circuit in generator	1. Disconnect device 2. Don't overload generator 3. Clean or replace fuel filter 4. Contact service department 5. Contact service department
Engine will not start, shuts down during operation, or starts and runs rough.	1. ON/OFF switch set to "OFF" 2. Dirty Air filter 3. Clogged fuel filter 4. Stale fuel 5. Spark plug wire disconnected from spark plug 6. Bad spark plug 7. Water in fuel 8. Fuel valve is in "OFF" position 9. Over choking 10. Rich fuel mixture 11. Intake valve stuck open or closed 12. Loss of engine compression 13. Engine has flooded	1. Turn switch to "ON" 2. Replace Air filter 3. Clean or replace fuel filter 4. Replace fuel 5. Reconnect spark plug wire 6. Replace spark plug 7. Drain fuel tank and replace fuel 8. Turn fuel valve to "ON" position 9. Turn off choke 10. Contact service department 11. Contact service department 12. Contact service department 13. Wait 5 minutes and recrank engine
Engine lacks power	1. Generator is overloaded 2. Clogged fuel filter 3. Dirty Air filter 4. Engine needs servicing	1. "Don't overload generator" 2. Clean or replace fuel filter 3. Replace Air filter 4. Contact service department
Engine "hunts" or falters	1. Choke was removed too soon 2. Clogged fuel filter 3. Carburetor is running too rich or too lean	1. Move choke to middle position until engine runs evenly 2. Clean or replace fuel filter 3. Contact service department

SPECIFICATIONS

DIMENSIONS

Length	16 in
Width	15 in.
Height	14 in.
Weight	40 lbs.

ENGINE

Type	Air cooled 2 stroke
Fuel	Mix 40 parts gasoline to 1 part 2-stroke oil
Oil	Two-stroke lubrication
Gasoline and oil mixing ratio	40:1
Displacement	71cc
Starting System	Recoil (Electronic Ignition)
Spark Plug	F5TC/F6TC/TORCH
Cooling System	Forced Air
Decibel Ratio	76 dB
Rated Output	71cc @ 3600 rpm
Fuel Tank Capacity	1 Gal.

GENERATOR

AC Output Rating	120 Volts
Frequency	60 Hz
AC Current	7 Amps
Rated Output, Continuous	900 Watts
DC Output Rating	12 Volts
DC Current	5.3 Amps

PG1202SA EXPLODED VIEW

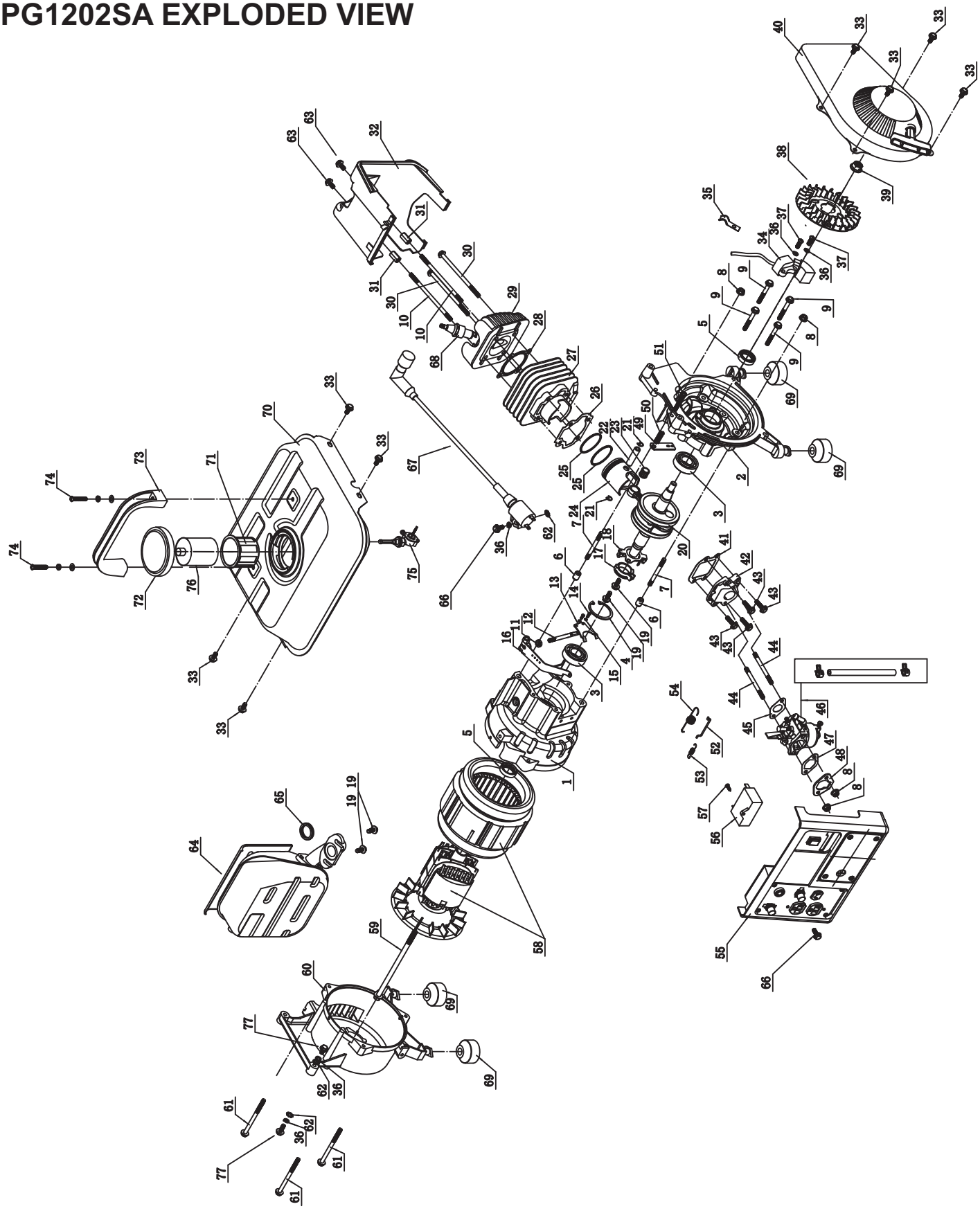

PG1202SA PARTS LIST

ITEM	CODE	DESCRIPTION	QTY.
1	022010000100	left crankcase	1
2	022010000200	right crankcase	1
3	521010010201	bearing 6004	2
4	518014200001	hole circlip φ45	1
5	522010100301	oil seal 20*30*7	2
6	514011001400	pin 10*7*14	2
7	516030605005	stub AM6*50	2
8	512040600001	dentiform flange nut M6	4
9	511050604501	flange bolt M6*45	4
10	516030610005	stub AM6*100	2
11	522010100101	oil seal 6*12*4	1
12	022010000300	governor shaft	1
13	022010000400	governor fork	1
14	515010300800	cross round head bolt M3*8	2
15	513020300000	spring washer φ3	2
16	022010000500	governor arm	1
17	022010000600	collar bush	1
18	022010100000	weight comp	1
19	511130601601	flange bolt M6*16	4
20	022010200000	crankshaft assembly	1
21	022010000700	circlip	2
22	022010000800	piston pin	1
23	022010004800	roller bearing 14*10*13	1
24	022470000100	piston	1
25	022470000200	first piston ring	2
26	022010001200	cylinder gasket	1
27	022470000402	cylinder	1
28	022470000500	cylinder cap gasket	1
29	022010001500	cylinder cap	1
30	511050610501	flange bolt M6*105	2
31	512060601801	thick nut M6*18	2
32	022010001604	the cover of cylinder cap	1
33	511050601201	flange bolt M6*12	8
34	022010001700	ignition coil assembly	1
35	022010001800	clamp	1
36	513020600000	spring washer φ6	5
37	515010601601	cross round head bolt M6*16	2
38	022011100001	flywheel	1

ITEM	CODE	DESCRIPTION	QTY.
39	512101000000	flange nut M10*1.25	1
40	022010400013	recoil starter assembly	1
41	022010001900	intake valve gasket	1
42	02201050000004	intake vavle assembly	1
43	511050601801	flange bolt M6*18	4
44	516030606001	stub AM6*60	2
45	022010002000	intake gasket	1
46	022010600012	carburetor	1
47	022010002100	carbureor gasket B	1
48	022010002200	carbureor gasket A	1
49	022010002300	supporting plate	1
50	022010002400	compression spring	1
51	515060604000	cross round head bolt M6*40	1
52	022010002500	rod link	1
53	022010002600	tension spring	1
54	022010002700	governor spring	1
55	022011700025	controll pannel	1
56	029030800112	capacitance	1
57	517090401400	self-tapping screw ST4.2*14	1
58	3VDJ79010105	alternator rotor	1
59	511050816001	flange bolt M8*160	1
60	029030400111	rear cover	1
61	511050608001	flange bolt M6*80	3
62	513030600000	dentiform washer φ6	2
63	511050601001	flange bolt M6*10	2
64	022010800043	muffler	1
65	022010003000	muffler gasket	1
66	511050601601	flange bolt M6*16	2
67	022010003101	CDI winding	1
68	02201000330004	spark plug	1
69	022010003400	absorber	4
70	022010003530	fuel tank	1
71	029019900606	fuel filter	1
72	029019901128	fuel tank cap	1
73	022010003801	handlebar	1
74	51507060300002	cross round head bolt M6*30	2
75	029019900703	fuel switch	1
76	022010004100	fuel cup	1
77	511050601400	flange bolt M6*14	2

ARTICULO# PG1202SA

MANUAL DEL OPERADOR



Advertencia: El escape del motor de este producto contiene sustancias quimicas conocidas por el Estado de California como cuasantes de cancer, defectos de nacimiento u otros.

ALTO

NO REGRESE A LA TIENDA

PREGUNTAS O NECESITA SERVICIO

866-591-8921 | support@pulsar-products.com

PG1202SA MANUAL

INTRODUCCION 1
Especificaciones del producto: 1
Como contactarnos: 1
REGLAS DE SUGURIDAD 2
SIMBOLOS DE SEGURIDAD 2
Instrucciones de seguridad 2
CARACTERISTICAS 5
ASAMBLEA 6
Desembalaje 6
Lista de empaque 6
Instalacion del mango 6
Puesta a tierra del generador 7
Como iniciar el motor 7
OPERACION 9
Como parar el motor 9
Recipientes y cables de extension 9
Seleccion del cable de extension 10
Mover el generador 10
No sobrecargue el generador 11
Adminitracion de energia 12
Operacion de tiempo frio 12
MANTENIMIENTO 13
Pasos previos a la operacion 13
Despues de cada uso 13
Horario de mantenimiento 13
Filtro de aire 14
Comprobacion de la bujia de encendido 14
Drenaje de tanque de combustible y carburador 14
Drenaje del deposito de Combustible 14
Drenaje del carburador 15
Almacenamiento y transporte del generador 15
Almacenamiento a largo plazo del motor: 15
DIAGRAMAS 16
SOLUCION DE PROBLEMAS 17
ESPECIFICACIONES 18
DIMENSIONES 18

PG1202SA MANUAL

INTRODUCCIONES

Gracias por adquirir este generador portatil de calidad superior de Pulsar Products Inc. Al operar y Manteniendo este producto según las instrucciones de este manual, su generador le brindara muchos años de servicio confiable.

Especifacaciones del producto:

Este generador es un generador portátil de corriente alterna activado por motor y giratorio. Está diseñado para suministrar energía eléctrica para operar herramientas, aparatos, equipo de campamento, iluminación o servir como fuente de alimentación de respaldo durante cortes de energía.

Salida de CA	Potencia Nominal	900W
	Tension Nominal	120V
	Frecuencia Nominal	60Hz
	Amperio Clasificado	7A
	Potencia Maxima	1200W

El sistema de control de emisiones para este generador cumple con todas las normas establecidas por la Agencia de los Estados Unidos.

Como Contactarnos:

Para pedir piezas, recibir asistencia de garantía, u otras consultas de servicios, puede ponerse en contacto con nosotros por Internet en www.pulsar-products.com

Pulsar Products Inc.
1901 Little York Road, Houston,
Texas, TX77093

Registre la siguiente información para asistencia de servicio o garantía.

Fecha de Compra:	
Numero de Modelo:	
Numero Articulo:	
Numero de Serie:	

GUARDE ESTE MANUAL PARA REFERENCIA FUTURA

Este manual contiene informacion importante sobre seguridad, operacion y mantenimiento

PG1202SA MANUAL

Simbolos de Seguridad

ADVERTENCIA Indica una situación potencialmente peligrosa que podría provocar lesiones graves o la muerte se evita.

PRECAUCION! Indica una situación potencialmente peligrosa que podría resultar en danos al equipo oa la propiedad.


Vapores Toxicos


Riesgo de Fuego


Riesgo de Explosion


Riesgo de Shock Electrico


Superficie Caliente


Riesgo de Elevacion

Instrucciones de Seguridad

El fabricante no puede anticipar todas las posibles circunstancias peligrosas que el usuario pueda encontrar. Por lo tanto, las advertencias en este manual, en las etiquetas y en las etiquetas adhesivas no están incluidas. Para evitar accidentes, el usuario debe entender y seguir todas las instrucciones del manual y usar el sentido común.

ADVERTENCIA **Lea y entienda este manual en su totalidad antes de operar este generador. El uso incorrecto de este generador podria cuasar lesiones graves o la muerte.**

ADVERTENCIA 

No opere en interiores o en un espacio confinado evitando que el gas de monoxido de carbono peligroso se desipe.

- Usar un generador en el interior LO MATARA EN MINUTOS!
- El gas monoxido de carbono es un gas venenoso e inodoro que quede causar dolor de cabeza, confusion, fatiga, náuseas, desmayos, enfermedad, convulsiones o la muerte. Si comienza a experimentar cualquiera de estos sintomas, INMEDIATAMENTE toma aire fresco y busque atencion médica.
- Nunca lo use en interiores, en un area cubierta o en un espacio cerrado, incluso si las puertas y las ventanas estan abiertas.
- Instale una alarma de monoxido de carbono a pilas cerca de dormitorios.
- Mantenga el escape de esta unidad de entrar en un area confinada a traves de ventanas, puertas, respiraderos u otras aberturas.
- Cuando trabaje en areas donde los vapores puedan ser inhalados, use una máscara de respirador de acuerdo a todas sus instrucciones.

ADVERTENCIA El escape del motor contiene sustancias quimicas que causan cancer y defectos de nacimento.

Siempre lavase las manos despues de manejar el generador.

ADVERTENCIA  **Para reducir el riesgo de lesiones graves, evite intentar leventar el generador solo.**

PG1202SA MANUAL

ADVERTENCIA

Nunca exceda la capacidad de potencia/ amperaje del generador. Esto pudria danar el generador y/o los dispositivos eléctricos conectados.

- Compruebe los requisitos de voltaje y frequencia de funtionamiento de todos los dispositivos electricos antes de conectarlos al generado.

ADVERTENCIA

Nunca arranque o pare el motor dispositivos electricos enchufados a los recaptaculo. Si no lo hace, podria danar el generador y/o los dispositivos electricos conectados.

- Siempre arranque el motor y deje que se estabilice antes de conectar cualquier dispositvo electronico.
- Desconecte todos los dispositivos electronicos antes de detener el motor.

ADVERTENCIA

El arrancador y otras partes moviles pueden atrapar ropa, joyas y cabello.

- No use ropa suelta ni guantes.
- Retire las joyas o cualquier otra cosa que pudiera quedar atrapada en las piezas moviles.
- Ate la espalda o use protector de cabeza para contener el pelo largo.

ADVERTENCIA




Mantenga el motor alejado de objetos inflamables y otros materiales peligrosos.

- El combustible y sus vapores utilizados para alimentar esta unidad don altamente inflamables y podrian explotar causando lesiones graves o muertes.
- Nunca llene ni drene el deposito de combustible en el interior
- Nunca llene excesivamente el deposito de combustible. Si se derrama combustible, mueva la unidad por lo menos a 30 pies de distancia del derrame y limpie cualquier combustible restante en la unidad antes de encender el motor.
- Nunca fuma mientras este operando o alimentando esta unidad.
- Nunca opera ni almacene esta unidad cerca de una llama abierta, calor o cualquier otra fuente de ignicion.
- El generador dene tenere al menos 5 pies de espacio libre de edeficios u otro equipo durante el funcionamiento.
- Mantenga el motor libre de hierba, hojas o grasa que sean inflamables.
- Cuando agregue o drene combustible, la unidad debe apagarse durante al menos 2 minutos para enfriar antes de quitar la capa del combustible. Si la unidad ha estado funcionando entonces la tapa del combustible esta bajo presion, quite lentamente.
- Para evitar que el combustible se derrame, asegure la unidad de manera que no pueda volcar mientras este operando o transpotando. Al transportar la unidad, desconecte el cable de la bujia y asegurese de que el deposito de combustible este vacio con la valvula de cierre de combustible girado a a la posicion de apagado.

ADVERTENCIA

El cordon de traccion retrocede rapidamente y tire del brazo hacia el motor mas rapido de o que puede soltar, lo que podria provocar lesiones.

- Para evitar el retroceso, tire lentamente del cable de arranque hasta que se sienta resistencia, luego tire rapidamente

ADVERTENCIA



Evite el contacto con areas calientes de esta unidad.

Tenga precaucion alrededor del silenciador, cilindro y otras partes del motor,ya que pueden ser extramadamente calientes.

- Deje que los componentes calientes se enfrien antes de tocarlos.

PG1202SA MANUAL

ADVERTENCIA 

Su generador produce un voltaje muy alto que podria resultar en quemaduras o electrocion causando lesiones graves o la muerte.

• Nunca maneje el generador, los dispositivos electrónicos o cualquier cable mientras esté parado en el agua, mientras descalzo, o cuando las manos o los pies estén húmedos.
• Mantenga siempre el generador seco. Nunca opere el generador en la lluvia o en condiciones húmedas.
• Utilice un interruptor de circuito de falla a tierra (GFCI) en un área húmeda o altamente conductora, tal como una cubierta metálica o un trabajo de acero.
• Nunca enchufe los dispositivos electrónicos en el generador con hilos desgastados, desgastados o desnudos. Nunca toque cables desnudos ni haga contacto con recipientes.
• Nunca permita que un niño o persona no calificada opere el generador. Mantenga a los niños a un mínimo de 10 pies de distancia del generador en todo momento.
• Si utiliza el generador para la alimentación de respaldo, notifique a la compañía de servicios públicos.
• Si conecta el generador al sistema eléctrico de un edificio para energía de reserva, debe usar un electricista calificado para instalar un interruptor de transferencia. Si no se aísla el generador de la compañía eléctrica, podría resultar en lesiones graves o la muerte de los trabajadores de las eléctricas.

ADVERTENCIA 

El generador debe estar debidamente conectado a tierra para evitar la electrocution.

• Sólo opere el generador en una superficie nivelada.
• Siempre conecte la tuerca y el terminal de tierra en el bastidor a una fuente de tierra apropiada.

ADVERTENCIA

Never modify this unit in any way or modify governed speed.

- El aumento de la velocidad de gobierno es peligroso y puede ocasionar lesiones personales y / o equipo dañado.
- La disminución de la velocidad de gobierno añade una carga excesiva y puede dañar el equipo.
- Sólo cuando se opera a la velocidad programada preestablecida este generador suministrará la frecuencia y el voltaje nominales correctos.

ADVERTENCIA

Utilice esta unidad únicamente como se desee, ya que podría causar lesiones graves o la muerte.

• No elimine ningún dispositivo de seguridad. Las piezas móviles están cubiertas con protectores. Asegúrese de que todas las cubiertas protectoras estén en su lugar.
• Nunca transporte ni realice ajustes en esta unidad mientras esté en funcionamiento.
• Nunca inserte objetos por las ranuras de refrigeración.

PROP 65 ADVERTENCIA: Este producto contiene sustancias químicas conocidas en el estado de California como causantes de cáncer y defectos de nacimiento u otros daños reproductivos

CARACTERÍSTICAS

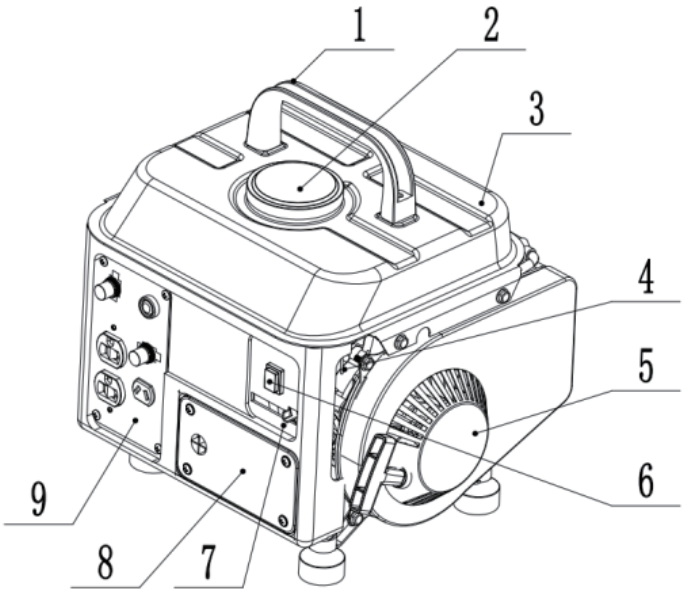

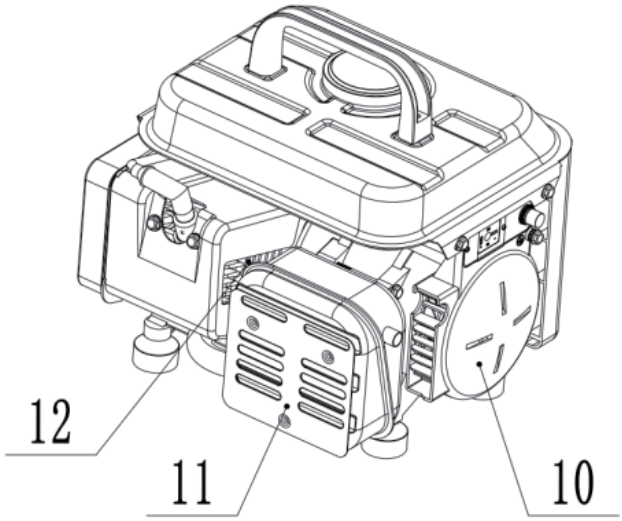

1. El Mango
2. Tapa del Depósito de Gasoline
3. Deposito de Combustible
4. Apagado del Combustible
5. Arrancador de Retroceso
6. Interruptor de Encendido-Apagado del Motor
7. Plancar del Acelerador
8. Filtro de Aire
9. Panel de Control
10. Generador
11. Silensiador
12. Cilindro

ASAMBLEA

Desembálaje

1. Coloque la caja en una superficie nivelada.
2. Retire todos los elementos de la caja. Asegúrese de que todos los artículos enumerados en la lista de embalaje están incluidos y no están dañados.

Lista de Empaque

Compruebe todas las piezas sueltas en la siguiente lista. Póngase en contacto con su centro de servicio (866-591-8921) si no incluye piezas sueltas.

Descripcion	Qty
Generador	1
Guia de Inicio Rapido	1
Llave de la bujia	1
Manija	1
Los Pernos Tornillos	2

Instalación del mango

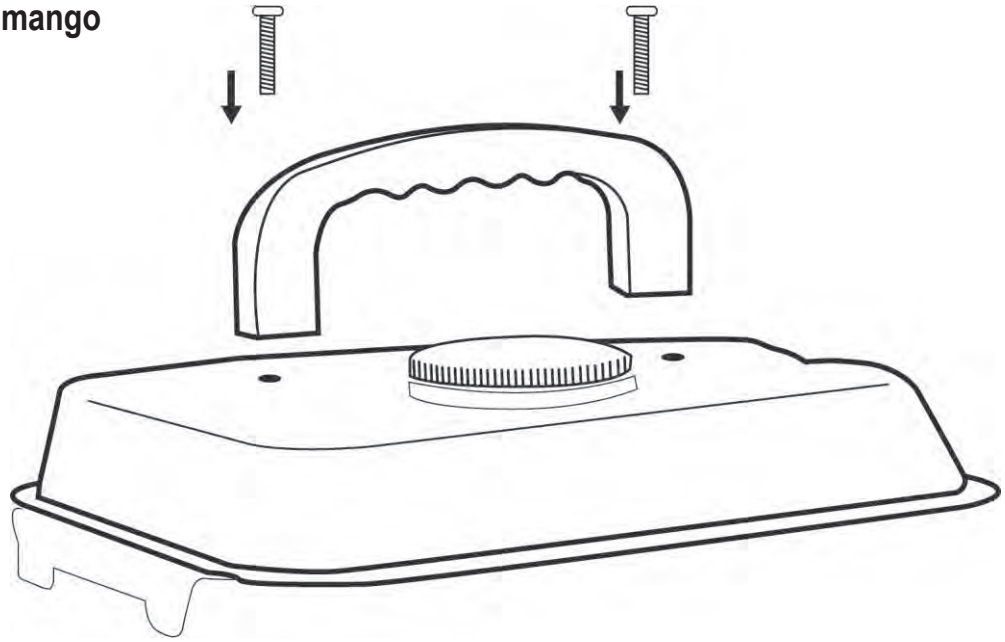

PG1202SA MANUAL

Puesta a Tierra del Generador

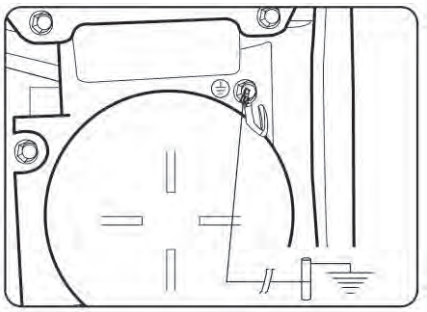

El borne de tierra situado en el lado del bastidor del generador debe utilizarse siempre para conectar el generador a una varilla de tierra accionada. Conecte el terminal de tierra a la varilla de tierra accionada con un alambre de cobre No 8 AWG (American Wire Gauge). El cable se conecta al terminal entre la arandela de seguridad y la tuerca. Apriete la tuerca firmemente para asegurar la conexión correcta. La puesta a tierra del generador le protege de descargas eléctricas que resultan de una acumulación de electricidad estática o fallos de tierra no detectados.

ADVERTENCIA **El generador debe estar debidamente conectado a tierra para la electrocucion.**

- Solo opere el generador en una superficie nivelada.
- Siempre conecte la tuerca y el terminal de tierra en el bastidor a una fuente de tierra apropiada.

ADVERTIR **Antes de comenzar, asegurese de tener la mezcla correcta de gasoline y aceite en 40: 1**



Cómo Iniciar el Motor

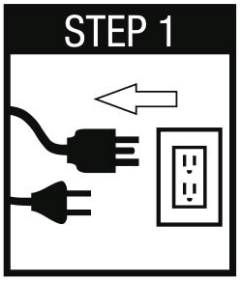

Todas las cargas eléctricas DEBEN estar desconectadas del generador

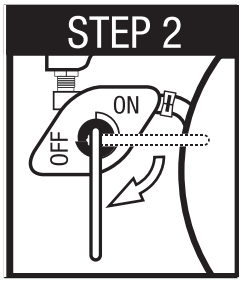

Coloque la válvula de combustible en la posición "ON"

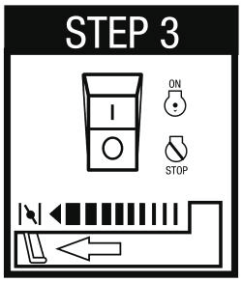

Mueva la palanca del estrangulador a la posición "CERRADO"

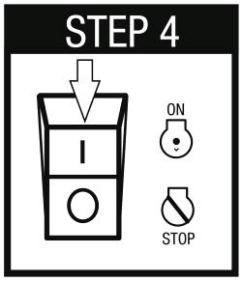

Coloque el interruptor ON / OFF del motor en la posición "ON"



Tire de la empuñadura del arrancador ligeramente hasta que sienta resistencia, luego tire con fuerza para arrancar el motor



Mueva la palanca del estrangulador a la posición "ABIERTO"

OPERACIÓN

ADVERTENCIA **Never Arranque o pare el motor con dispostivos electricos enchufados a los recptaculos. Si no lo hace, podría dañar el generador y/o los dispostivos eléctricos conectados.**

- Siempre arranque el motor y deje que se estabilice antes de conectar cualquier dispositivo electrónico.
- Desconecte todos los dispositivos electrónicos antes de detener el motor.

ADVERTENCIA **El cordon de traccion retrocede rapidamente y tire del brazo hacia el motor mas rapido de lo que puede soltar, lo que podria provocar lesiones.**

- Para evitar el retroceso, tire lentamente del cable de arranque hasta que se sienta resistencia, luego luego tire rapidamente.

Como Para el Motor

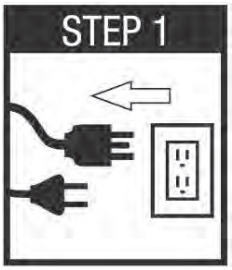

Todas las cargas **DEBEN** estar desconectadas del generador. Nunca arranque o pare el motor con dispositivos eléctricos

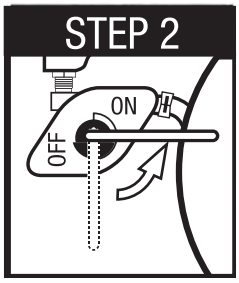

Gire la válvula de combustible a la posición "OFF"



Coloque el interruptor ON / OFF del motor en la posición "OFF"

Este generador está equipado con los siguientes receptáculos

Utilice únicamente cables de extensión de alta calidad, bien aislados y con puesta a tierra en buenas condiciones con los receptáculos del generador. Siga las recomendaciones de cada fabricante de carga al seleccionar el receptáculo y el cable de extensión.

ADVERTENCIA **Los receptaculos no estan protegidos por un GFCI. Utilice una caja de arana protegida con GFCI O un adaptador GFCI para conectar la carga al receptaculo.**

Este generador está equipado con los siguientes receptáculos:

- Dos tomas de corriente alterna de 120 voltios.

Si se reinicia el desconexión, desconecte todos los aparatos eléctricos externos antes de presionar el botón de reinicio. Después de volver a conectar el aparato eléctrico externo, si el reinicio continúa disparando, indica que el cable eléctrico conectado al generador desde uno o más de los aparatos puede tener un cortocircuito. En ese caso, suspenda el uso de ese artículo hasta que haya sido revisado y / o reparado por un técnico calificado.

ADVERTENCIA **No conecte cargas trifasicas al generador.**

Selección del Cable de Extensión

Consulte la tabla a continuación para asegurarse de que el cable de extensión utilizado tiene la capacidad de transportar la carga requerida. Si el tamaño del cable es inadecuado, puede causar una caída de tensión, lo que puede dañar el dispositivo eléctrico y el cable.

Current e(Amps)	Carga (VATIOS)	Longitud Maxima del Cable				
	230V	#8 Cable	#10 Cable	#12 Cable	#14 Cable	#16 Cable
2.5	600	X	1000 pie	600 pie	375 pie	250 pie
5	1200	X	500 pie	300 pie	200 pie	125 pie
7.5	1800	X	350 pie	200 pie	125 pie	100 pie
10	2400	X	250 pie	150 pie	100 pie	50 pie
15	3800	X	150 pie	100 pie	65 pie	X
20	4800	175 pie	125 pie	75 pie	X	X
25	6000	150 pie	100 pie	X	X	X
30	7200	125 pie	65 pie	X	X	X

Moviendo el Generador

- Desconecte todos los dispositivos electrónicos del generador y apague el generador.
- Coloque la válvula de combustible en la posición "OFF"

No Sobreca

Asegúrese de que puede suministrar suficientes vatios nominales y vatios de sobretensión para todos los dispositivos electrónicos conectados al generador. Los watts nominales se refieren a la potencia que un generador debe suministrar para mantener un dispositivo en funcionamiento. Los vatios de sobretensión se refieren a la potencia que un generador debe suministrar para arrancar un dispositivo electrónico. Esta sobrecarga de potencia para arrancar un dispositivo suele durar entre 2-3 segundos, pero esta salida adicional debe tenerse en cuenta al seleccionar los dispositivos electrónicos que va a conectar al generador. Para evitar la sobrecarga del generador, siga los siguientes pasos:

1. Agregue la potencia nominal total de todos los dispositivos electrónicos que se conectarán al generador simultáneamente.
2. Estime los watts de sobretensión añadiendo los elementos con la salida más alta (no es necesario calcular la salida de sobretensión para todos los dispositivos, ya que deben conectarse uno a la vez).
3. Agregue los Watts de sobretensión a los Watts nominales totales en el paso 1. Mantenga la carga total dentro de la capacidad de energía del generador.

Los requisitos de voltaje y frecuencia de funcionamiento de todos los equipos electrónicos deben comprobarse antes de conectarlos a este generador. Si el equipo no está diseñado para operar dentro de una variación de tensión de +/- 10%,
+/- 3 Hz de variación de frecuencia de las calificaciones de la placa de identificación del generador. Para reducir el riesgo de daños, siempre tenga
Carga adicional conectada al generador si se utiliza equipo de estado sólido (como un televisor). Se recomienda un acondicionador de línea de alimentación para algunas aplicaciones de estado sólido.

Guía de Referencia de Voltaje

(Los valores indicados son sólo aproximaciones. Comprobar el dispositivo electrónico para la potencia real)

Esenciales	Voltios Nominales	Voltios Maximos
75W Bombillas	75 cada uno	75 cada uno
18 CU Ft	800	2200
Ventilador del Horno (⅓ HP)	800	2350
Bomba de Sumidero (⅓ HP)	1000	2000
Bomba de Agua (⅓ HP)	1000	3000
Refrigeracion/Calefaccion		
Deshumidificador	650	800
Ventilador de Mesa	800	2000
Ventana AC (10k BTU)	1200	3600
Aire Central (10k BTU)	1500	6000
Manta Electrica	400	400
Calentador	1800	1800
Cocina		
Licuadora	300	900
Tostadora (2 rebanadas)	1000	1600
Cafetera	1500	1500
Rango Electrico (1 elemento)	1500	1500
Lavavajillas	1500	3000
Horno Electrico	3410	3410
Calentador de agua electrico	4000	4000
Cuarto de Lavador		
Hierro	1200	1200
Lavadora	1150	3400
Secadora de ropa de gas	700	2500
Secadora electrica de ropa	5400	6750

Bano	Voltios Nominales	Voltios Maximos
Secadora de Pelo	1250	0
Hierro de Curling	1500	0
Cuarto Familiar		
X-Box o Play Station	40	0
Radio AM/FM	100	100
VCR	100	100
TV en Color (27")	500	500
Oficina en casa		
Maquina de Fax	65	0
Ordenador Personal(Monitor de17")	800	0
Impresora laser	950	0
Maquina de copiar	1600	0
Herramientas Electricas		
1000W Luz de Trabajo de Halogeno	1000	0
Pulverizador sin aire(⅓ HP)	600	1200
Sierras Alternativas	960	0
Sierra Circular (7 ¼")	1400	2300
Sierra de inglete (10")	1800	1800
Mesa/Sierras Radiales	2000	2000
Taladro Electrico(½ HP, 5.4 Amps)	600	900
Taladro de Martillo	1000	3000
Compresor de aire	1600	4500
Otro		
Sistema de seguridad para el hogar	500	500
Abridor de Puerta de Garage (⅓ HP)	750	750

ADVERTENCIA

Nunca exceda la capacidad de potencia/ amperaje del generado. Esto podria danae el generador y/o los dispositivos electricos conectados.

Compruebe los requisitos de voltaje y frequencia de funcionamiento de todos los dispositivos electricos antes de enchufarlos en el generador.

Administracion de Energia

- Arrancar el motor sin conectar nada al generador.
- Cuando el motor se haya estabilizado, enchufe y encienda la primera carga. Es muy recomendable conectar dispositivos con la salida más grande primero y la salida más pequeña para ayudar a evitar la sobrecarga del generador.
- Permita que la salida del generador se estabilice (el motor y los dispositivos conectados funcionan uniformemente) antes de conectar la siguiente carga.

Operacion de Tiempo Frio

En condiciones húmedas donde la temperatura cae a 40ºF (4ºC) el sistema de respiradero del carburador y / o del cárter puede comenzar a congelarse. Para evitar la formación de hielo, siga estos pasos:

1. Reemplace cualquier combustible viejo con combustible limpio y fresco.
2. Coloque la válvula de combustible en la posición abierta.
3. Asegúrese de que el generador se mantenga de acuerdo con el programa de mantenimiento en la sección "Mantenimiento" del manual.
4. Cubra la unidad de elementos.

MANTENIMIENTO

El mantenimiento regular prolongará la vida de este generador y mejorará su rendimiento. La garantía no cubre los elementos que resulten de negligencia del operador, mal uso o abuso. Para recibir el valor total de la garantía, el operador debe mantener el generador como se indica en este manual, incluyendo el almacenamiento adecuado.

ADVERTENCIA	Antes de inspeccionar o dar servicio a esta máquina, asegúrese de que el motor esté apagado y de que no haya partes moviéndose. Desconecte el cable de la bujía y aléjelo de la bujía.

Pasos previos a la Operación

Antes de arrancar el motor, realice los siguientes pasos de pre-operación

- Compruebe el nivel de combustible.
- Asegúrese de que el filtro de aire esté limpio.
- Retire los residuos que se hayan acumulado en el generador y alrededor del silenciador y los controles. Utilice una aspiradora para recoger desechos sueltos. Si la suciedad está endurecida, use un cepillo de cerdas suaves.
- Inspeccione el área de trabajo en busca de peligros.

Desupues de Cada Uso

Siga el siguiente procedimiento despues de cada uso:

- Apagar el motor.
- Almacene la unidad en una area limpia y seca.

Horario de Mantenimiento

Despues de 8 horas o Diariamente	Limpieza de Escombros
Anualmente (25 Horas de Uso)	Compruebe y Limpie el Filtro de Aire
	Compruebe el Silenciador
Anualmente (100 Hora de Uso)	Bujia de Servicio (Reemplace con NGK BP6ES, Campeon N9YC o Equivalente)
	Comprobar y Limpiar el Filtro de combustible
	Inspeccionar el Silenciador
	Revise y limpie el filtro de aire, reemplace el filtro de aire

Filtro de Aire

El filtro de aire sucio de aire FA reducirá la vida útil del motor, dificultará el arranque del motor y reducirá el rendimiento de la unidad.

- Para limpiar, quite la tapa del filtro de aire.
- Retire cuidadosamente el filtro de aire levantándolo a lo largo de los bordes.
- Retire la suciedad del filtro golpeándola o sacándola. Reemplazar con un filtro nuevo cada año.
- Vuelva a instalar el filtro de aire para que selle y reemplace la cubierta del filtro de aire.

Comprobación de la Bujía de Encendido

- Desconecte el cable de la bujía.
- Antes de retirar la bujía, limpie el área alrededor de su base para evitar que entre residuos en el motor.
- Limpie los depósitos de carbono del electrodo con un cepillo de alambre.
- Compruebe la separación del electrodo y ajuste lentamente a .700 mm - .80 mm (.028 - .031 ") si es necesario.
- Vuelva a instalar la bujía y apriete a Torque 22,0 - 26,9 Nm (16-20 ft-lb).
- Vuelva a conectar el cable de la bujía.
- Si la bujía está gastada, reemplácela únicamente por una pieza de repuesto equivalente. La bujía debe ser reemplazada anualmente. (BOSCH F7TC, NGK BP6ES, CHAMPION N9YC o Equivalente)

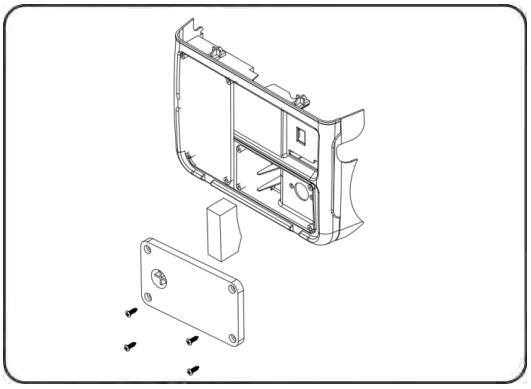

Fig 11

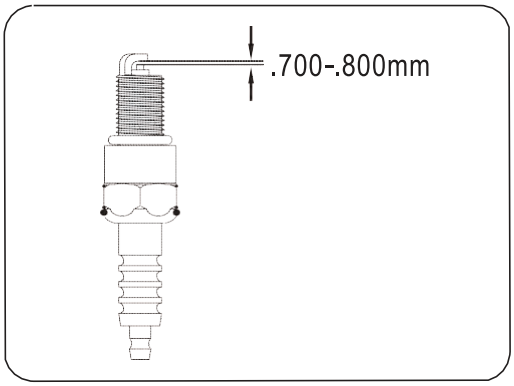

Fig 12

Drenaje de Tanque de Combustible y Carburador

Para ayudar a prevenir depósitos de goma en el sistema de combustible, drene el combustible del tanque y del carburador antes de almacenar la unidad durante largos períodos de tiempo. Esto ayudará a prevenir problemas de inicio en el futuro. Si la unidad se almacena con combustible y el combustible se vuelve rancio o se vuelve gomoso o para barnizar la garantía no cubre esta reparación o servicio.

Drenaje del Depósito de Combustible

- Apague el motor.
- Gire la válvula de combustible a la posición OFF.
- Retire la línea de combustible que conduce al carburador desde el grifo, apretando los extremos de las abrazaderas de la manguera y deslizando la línea de combustible.
- Si es necesario, instale una manguera de combustible que se extienda a un recipiente de combustible adecuado lo suficientemente grande como para atrapar el combustible que se está drenando del tanque.
- Gire la válvula de combustible a la posición ON.

Cuando el combustible se haya vaciado del tanque, cierre la válvula de combustible y vuelva a instalar la línea de combustible de forma segura en el recipiente

Drenaje del Carburador

• Apague el motor.
• Gire la válvula de combustible a la posición OFF.
• Coloque un recipiente adecuado debajo del tornillo de drenaje del carburador para recoger el combustible; Afloje el tornillo.
• Deje que el combustible se drene completamente en el recipiente.
• Vuelva a apretar el tornillo de drenaje.

ADVERTENCIA	**Consulte con su manejo local de desechos peligrosos en su area para la manera apropiada de desechar el combustible usado.**

Almacenamiento y Transporte del Generador:

• Retire los desechos que se hayan acumulado en el generador y alrededor del silenciador y del panel de control. Utilice un cepillo o una aspiradora para eliminar la suciedad suelta.
• Inspeccione las ranuras de enfriamiento de aire. Retire cualquier resto si está obstruido.
• Para el almacenamiento a corto plazo, inicie el generador una vez cada 7 días.
• Para el almacenamiento a largo plazo, añada estabilizador de combustible para evitar que el combustible rancio cause depósitos de ácido y goma en el sistema de combustible y en el carburador.
• Para el almacenamiento a largo plazo, drene el combustible.
• Guarde el generador en el interior para evitar que se congele.
• El generador debe ser enviado, ejecutado y almacenado en la posición vertical como se ve en esta imagen.

Almacenamiento A Largo Plazo del Motor:

• Retire la bujía y vierta aproximadamente 1 cucharadita de aceite de motor 10W30 en el orificio de la bujía. Vuelva a instalar la bujía. Con el interruptor de ENCENDIDO / APAGADO en la posición de APAGADO tire del cordón del arrancador de retroceso varias veces para cubrir las paredes del cilindro con aceite.
• Tire lentamente del arrancador de retroceso hasta que sienta la compresión del motor (cuando sienta resistencia). Deje el motor en este estado, ya que esto evitará cualquier corrosión en las paredes del cilindro si se almacena durante un largo período de tiempo.

DIAGRAMAS

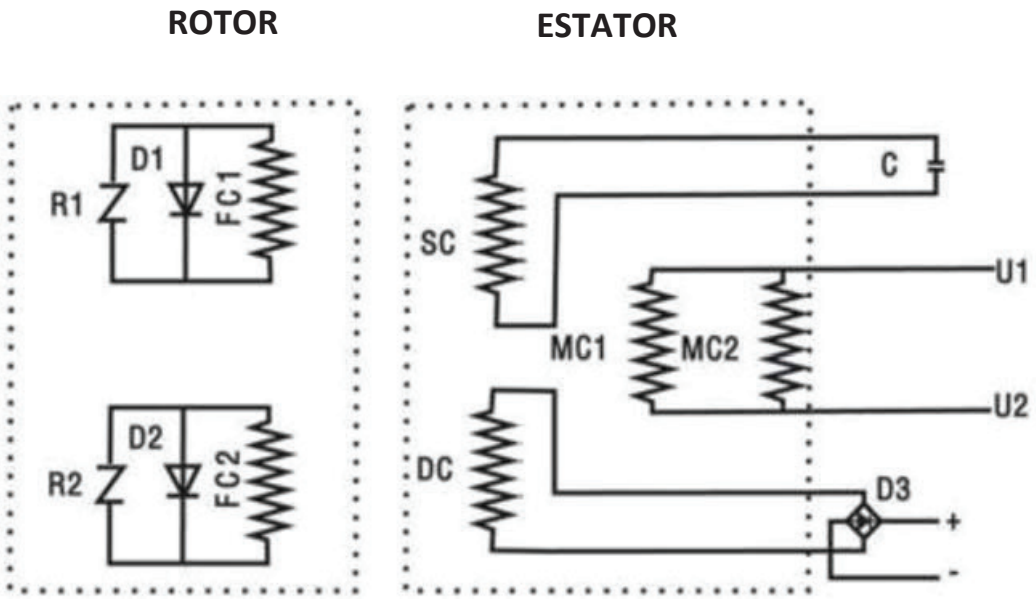

RESISTENCIA PROTECTORA DE VOLTA SUPERIOR — R1, R2

SPID RECTIFIER — D1, D2

ENROLLAMIENTO DEL ROTOR — FC1, FC2

ENGRANJE AUXILIAR DEL ESTATOR — S, C

ENGRANAJE DC DE STATOR — DC

ENGRANJE PRINCIPAL DEL ESTATOR — MC1, MC2

CONDENSADOR — C

RETIFICADOR MONOFASICO — D3

SOLUCION DE PROBLEMAS

Problema	Porque	Solución
El motor está funcionando pero la salida de AC no está disponible	1. Disyuntor abierto 2. Mala conexión 3. Conjunto defectuoso del cable 4. El dispositivo conectado está defectuoso 5. Fallo en el generador	1. Reiniciar el disyuntor 2. Revisar y reparar 3. Compruebe y repare 4. Conecte un dispositivo que funcione correctamente 5. Póngase en contacto con el departamento de servicio
El motor funciona bien sin carga pero se descompone cuando las cargas están conectadas	1. Cortocircuito en el dispositivo conectado 2. El generador está sobrecargado 3. Filtro de combustible obstruido 4. La velocidad del motor es demasiado lenta 5. Cortocircuito en el generador	1. Desconecte el dispositivo 2. No sobrecargue el generador 3. Limpie o cambie el filtro de combustible 4. Póngase en contacto con el departamento de servicio 5. Póngase en contacto con el departamento de servicio
El motor no arranca, se apaga durante el funcionamiento, o se inicia y se ejecuta en bruto.	1. Interruptor de encendido / apagado ajustado a "OFF" 2. Filtro de aire sucio 3. Filtro de combustible obstruido 4. combustible viejo 5. El cable de la bujía desconectado de la bujía 6. Bujía defectuosa 7. Agua en el combustible 8. La válvula de combustible está en la posición "OFF" 9. Sobre asfixia 10. Mezcla de combustible rica 11. Válvula de admisión abierta o cerrada 12. Pérdida de la compresión del motor 13. El motor se ha inundado	1. Coloque el interruptor en "ON" 2. Reemplace el filtro de aire 3. Limpie o cambie el filtro de combustible 4. Reemplace el combustible 5. Vuelva a conectar el cable de la bujía 6. Reemplace la bujía 7. Drene el tanque de combustible y reemplace el combustible 8. Coloque la válvula de combustible en la posición "ON" 9. Apague el estrangulador 10. Contactar con el departamento de servicio 11. Póngase en contacto con el departamento de servicio 12. Contactar con el departamento de servicio 13. Espere 5 minutos y reclute el motor
El motor carece de potencia	1. El generador está sobrecargado 2. Filtro de combustible obstruido 3. Filtro de aire sucio 4. El motor necesita mantenimiento	1. "No sobrecargue el generador" 2. Limpie o cambie el filtro de combustible 3. Reemplace el filtro de aire
El motor "caza" o vacila	1. El estrangulador se retiró demasiado pronto 2. Filtro de combustible obstruido 3. El carburador está demasiado rico o demasiado magro	1. Mueva el estrangulador a la posición media hasta que el motor funcione uniformemente 2. Limpie o cambie el filtro de combustible 3. Póngase en contacto con el departamento de servicio

PRESUPUESTOS

Dimensiones	
Longitud	16 pulgadas
Anchura	15 pulgadas
Altura	14 pulgadas
Peso	40 lbs.

Motor	
Tipo	Enfriado por aire 2 tiempos
Combustible	Mezcle 40 partes de gasoline a 1 parte de aceite de 2 tiempos
Petroleo	Lubricacion de dos tiempos
Relacion de Mezcla de Gasolina y Aceite	40:1
Desplazamiento	71cc
Sistema de Arranque	Retroceso (Ignicion Electronica)
Bujia	F5TC/F6TC/TORCH
Sistema de refrigeracion	Aire Forzado
Decibel Ratio	76dB
Rendimiento Nominal	71cc @ 3600rpm
Capacidad del Tanque de Combustible	1 Galon

Generador	
Capacidad de Salida de AC	120 Voltios
Frecuencia	60 Hz
Rendimiento nominal, continuo	7 Amps
Rated Output, Continuous	900 Voltios
Capacidad de Salida DC	12 Voltios
Corriente CC	5.3 Amps